DOOSAN

قدرة المحرك

DX225LCA

SAE J1995, gross 115 kW (154 HP) @ 1,900 rpm	قدرة المحرك
SAE J1349, net 110 kW (148 HP) @ 1,900 rpm	
21,500 kg (47,399 lb)	الوزن التشغيلي
0.39 ~ 1.51 m^3 (0.51 ~ 1.98 yd^3)	حجم الغرّاف (SAE/PCSA)

حفار هيدروليكي DOOSAN DX225LCA

موديل جديد بخصائص جديدة

DX225LCA

يتمتع الحفار الهيدروليكي الجديد DX225LCA بجميع المميزات

يتمتع الحفار الهيدروليكي الجديد DX225LCA بجميع مميزات الطراز السابق، Solar 225LC، والآن يوفر قيمة مضافة زائدة للمشغل. كانت العبارة الرئيسية المستخدمة خلال تطوير DX225LCA "منح أفضل قيمة للمستخدم النهائي."

1. مواصفات تحتمل الأشغال الشاقة من أجل ضمان وقت تشغيل المُعدة

- ذراع الرفع الرئيسي وذراع الاستطالة للأشغال الشاقة
- نظام فلترة مزدوج للرطوبة
- ظام فلترة الهواء يجعل المحرك قابل للتكيف بشكل أكبر للمناطق المُغبرة

2. تعزيز إمكانية الوصول السهلة لجميع الحجيرات

- المحرك الميكانيكي الداخلي سهل الصيانة بفضل بنيته البسيطة
- يُمكن الوصول بسهولة إلى مواضع الفلاتر من على مستوى الأرض

3. أفضل كفاءة تشغيلية

- يوفر 3 أوضاع تشغيلية
- ستطيع المشغل اختيار الوضع التشغيلي الملائم لتوفير أعلى انتاجية

ميزة مضافة حديثًا

مقصورة معتمدة للحماية من الانقلاب (اختيارية)

- يتمتع المنتج بواحدة من أفسح المقصورات في السوق، مع مستويات ضوضاء واهتزاز منخفضة ورؤية ممتازة من جميع الاتجاهات.
- مقعد بنظام التعليق قابل للتعديل بالكامل، وتكييف هواء وتحكم في الطقس كمميزات قياسية.

جانب أمامي للأشغال الشاقة

- سبائك مسلحة ونقاط محورية من الصلب المطروق وذراع رفع وذراع مدعمين للأشغال الشاقة لتحمل المواد ذات الصدمات العالية.
- لحماية قاعدة ذراع الاستطالة بشكل أفضل، أضفنا قضبانًا مدعمة وقمنا بتقوية مركز الذراع ونهايته.

فلتر أولي

- فلتر تنظيف جاف أولي من النوع الدوار كميزة قياسية (Donaldson Top Spin 5 بوصة)
- يعزل أكثر من 99% من الجسيمات ذات الحجم 20 ميكرون أو أعلى.

عازلة للماء

- سعة كبيرة لعازلة إضافية للوقود والماء حيث ترشح الماء الموجود في الوقود وتعزز متانة المحرك.

هيكل سفلي متقدم

يقوي هيكل سن الترس ونتوءاته

- هيكل يمنع الحطام

زيوت هيدروليكية مخصصة للمناخ (VG32 وVG46 وVG68)

- الحفاظ على أفضل أداء بالحفاظ على أفضل لزوجة في مختلف المناطق

شاشة 7 إنش

- شاشة ملونة LCD سهلة الاستخدام مضافة حديثًا تتمتع بوصول كامل لإعدادات المُعدة وبيانات الصيانة.

بطانة معدنية أمامية متقدمة

- بطانة معدنية EM (بسطح ماكرو معزز)
- بطانة معدنية مجوفة ومنقرة : تحسين التشحيم وحجز الأجسام الغريبة
- غلاف تشحيم صلب مقاوم للتآكل: خاصية منع الضوضاء وتعزيز خاصية منع الاختناقات الخاصية
- 30% عمر أطول أكثر من البطانة الفولاذية

غرّاف متقدم من الفئة H

- صممنا الغرّاف الجديد من الفئة H من Doosan لتحقيق انتاجية أعلى.
- القاطعات الجانبية ذات التصميم الحديث و فولاذ مقاوم للتآكل و الكشط يعزز من صلابة الغرّاف

* الصورة المشمولة في هذه المادة تحتوي على معلومات عن المواصفات الاختيارية وربما لا تكون هي المواصفات الفعلية عينها.

الأداء والانتاجية

أداء DX225LCA له تأثير مباشر على انتاجيته. لقد جمع بين المحرك المُحسن الجديد ونظام التحكم الهيدروليكي الجديد بالتحكم بنظام EPOSTM ليكون حفارًا لا يشق له غبار، مع نسبة بين التكلفة والأداء تجعل DX225LCA أكثر جاذبية.

محرك DOOSAN (DB58TIS)

يتمتع منتج Doosan بأداء عالي من خلال المحرك الداخلي

ينسجم محرك Doosan (الداخلي) بشكل رائع مع النظام الهيدروليكي ويوفر قدرة قوية.
يتمتع المحرك الميكانيكي بمقاومة عالية للرطوبة والغبار وسوء جودة الوقود.
يتمتع المنتج بأعلى قدرة محرك في المجال (148 حصان) حيث يوفر سرعة تشغيل ثابتة حتى في المواضع التي يكون فيها عبء التشغيل قاسيًا.

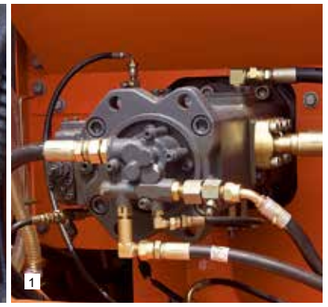

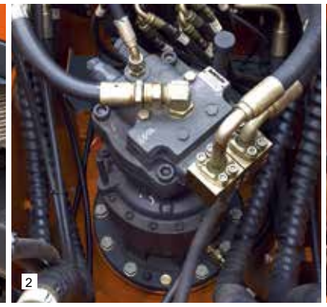

1 المضخة الهيدروليكية

تبلغ سعة المضخة الرئيسية 2×206.5 لتر/دقيقة حيث تقلل من زمن الدورة فيما تعزز المضخة الترسية ذات السعة العالية كفاءة الخط الدليلي.

2 محرك الدوران

الاختناقات خلال التدوير ضئيلة، فيما يتوفر عزم دوران متزايد لضمان تحقيق دورات سريعة.

3 جهاز ناقل الحركة

يوفر ناقل الحركة بنية داخلية بسيطة ويعزز كفاءة الأداء.
يقلل سن الترس السميك من الحطام الداخل ويوفر متانة أعلى.

لتحكم في الحفار

تعزيز التحكم في الحفار بنظام EPOSTM الجديد
لقد حسّنا عقل الحفار الهيدروليكي، نظام EPOSTM (نظام تحسين القدرة الكهربائية) من خلال ربط الاتصالات بنظام CAN (شبكة منطقة المتحكم)، وتتمتع تلك الوحدات بتزامن رائع الآن.

المتانة و الموثوقية

اعتمادية عنصر من عناصر المنشأة يساهم في التكاليف التشغيلية الكلية طوال عمر المنشأة.
تستخدم DOOSAN تقنيات تصميم بمساعدة الحاسوب، و هياكل ومواد شديدة المتانة ثم تختبرها تحت أقسى الظروف.

ذراع رفع وذراع استطالة للأشغال الشاقة (قياسي)

لوح مركزي للذراع الاستطالة
- زيادة الوزن بنسبة: **19%**

طرف مسند لذراع الرفع
- قطعة واحدة من نوع الصب

لوح أسفل ذراع الاستطالة
- زيادة سُمك اللوح بنسبة **40%**

لوح جانبي لذراع الاستطالة
- زيادة سُمك اللوح بنسبة **14%**

اللوح الخلفي لذراع الاستطالة
- مجهز بقضيب مسلح إضافي

غرّاف الأشغال الشاقة
- غرّاف جديد بتصميم معزز

لوح ذراع الرفع
- زيادة ارتفاع طرف ذراع الرفع وزيادة العرض
- زيادة سُمك اللوح بنسبة **33%**

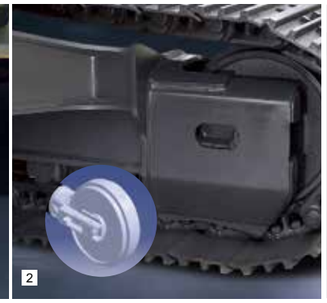

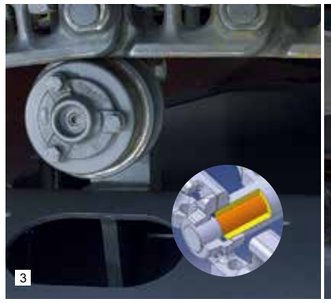

1 تكنولوجيا متقدمة للبطانة مع المسمار والقرص/الرفادة

نمط سطح الجيوب والتنقير: تحسين التشحيم وحجز الأجسام الغريبة
- -غلاف تشحيم صلب مقاوم للبلى: خاصية منع الضوضاء وتعزيز خاصية منع الاختناقات
- - رفادة من البوليمر مع قرص معدني قاس (تآكل أقل بنسبة 90%)
- قرص معدني قاس مضاد للبلى (تآكل أقل بنسبة 75%)

2 نابض جنزير وترس وسيط مدمجان

جمعنا بين نابض الجنزير والترس الوسيط بشكل مباشر لتحقيق متانة عالية وتعزيز الراحة عند الصيانة.

3 الجنزير

يتكون الجنزير من روابط مغلقة ذاتية التشحيم معزولة عن التلوث الخارجي بالكامل. وحدات الجنزير مقفلة بمسامير ملولبة ميكانيكيًا.

جنزير ثابت وللأشغال الشاقة

1. قوس الترس الوسيط
- شريط واسع وسميك لتجنب انحناء القوس
2. الصفيحة أسفل غطاء الجنزير
-الغطاء الموجود أسفل الجنزير مقوى (3.2 طن -> 4.5 طن)
- مثبت مقوى
3. غطاء محرك الجنزير
-(خارجي) إضافة حماية رأس المسمار
- (داخلي) تقوية مسمار تثبيت غطاء المحرك باستخدام تضليع صلب

كفاءة الوقود

تخفيض الضغط (التنفيس)

تستمر المضخة في التدفق حتى عند الوصول لأقصى ضغط على النظام الناتج عن بيئات العمل القاسية وأعباء العمل الكبيرة. تمنع تكنولوجيا تتخفيض الضغط (التنفيس) في DX225LCA من انتقال تيار التدفق غير الضروري من أجل الحفاظ على مستوى تشغيل قوي بأقصى قيمة وفي نفس الوقت الحد من استهلاك الوقود.

تحكم أفضل في الرافعة والتباطؤ التلقائي

عندما يرتاح المشغل ويترك عصا التحكم ثابتة، يحافظ كل من المحرك والمضخة على وضع الاستعداد مما يمنع الاستهلاك غير الضروري للوقود.

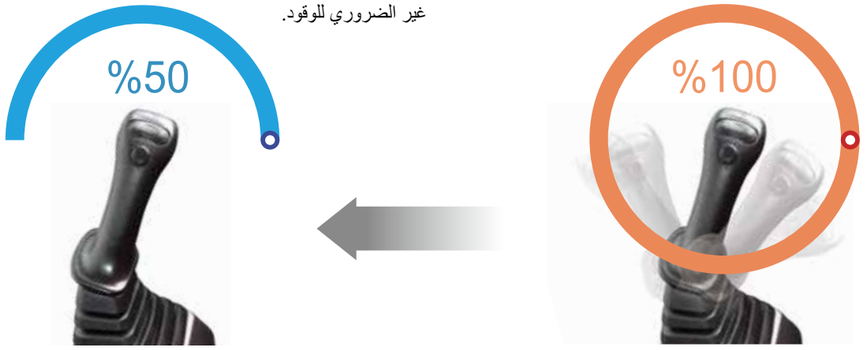

تكنولوجيا مطابقة المضخة

مطابقة المحرك والمخضة، وهي تكنولوجيا جديدة من Doosan، حيث تحل بعض مشكلات جذريًا؛ وتقلل من وقت الاستجابة ومن الاستهلاك غير الضروري للوقود. مطابقة وقت الاستجابة بين المضخة والمحرك يقلل من استهلاك الوقود غير الضروري بفاعلية فضلًا عن تقليله لدخان العوادم.

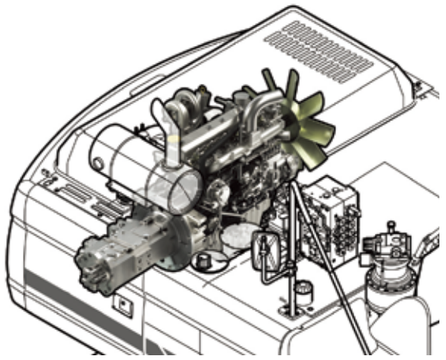

راحة المشغل

المزيد من المساحة، ورؤية أفضل، وتكييف هواء أفضل، ومقعد وثير للغاية – كلها عناصر تتيح للمشغل العمل على نحو آمن ومريح لساعات أطول في أفضل ظروف العمل الممكنة.

الشاشة

1 لوحة التحكم

2 أوضاع الانتقال
- كاميرا العرض الخلفي، محدد العرض

3 أوضاع التشغيل
- التباطؤ التلقائي والتحكم في معدل التدفق

3 أوضاع للطاقة لأقصى قدر من كفاءة
- وضع الطاقة
- الوضع القياسي
- الوضع الاقتصادي

3 أوضاع عمل لتناسب استخدامك
- الوضع أحادي الاتجاه
- الوضع ثنائي الاتجاه
- وضع الحفر

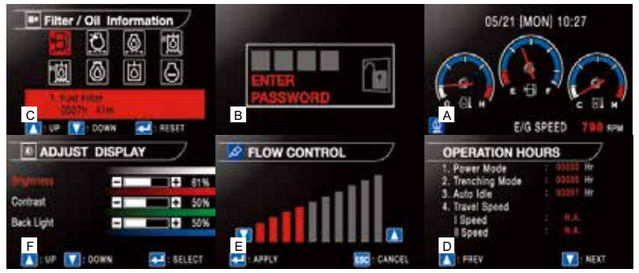

لوحة التحكم

A شاشة قياسية

B حماية ضد السرقة

C معلومات فلتر/ الزيت

D سجل التشغيل

E التحكم في معدل التدفق

F التحكم في التباين

1 ذراع التحكم

التحكم الدقيق في المعدات يزيد من استخداماتها وسلامتها ويسهل العمليات الصعبة التي تتطلب دقة كبيرة. أصبحت عمليات التسوية وتحريك الحمولات المرفوعة، على وجه الخصوص، مهام سهلة وآمنة. صممت DOOSAN الحفار DX225LCA بوضع المشغل في قلب أهدافها في التطوير. وجاءت النتيجة بتحقيق قيمة راحة ضخمة تحسن كفاءة المشغل وسلامته.

مساحة أكبر ورؤية أفضل وتكييف هواء ومقعد مريح للغاية... هذه هي جميع العناصر التي تضمن عمل المشغل لساعات طويلة في ظروف ممتازة.

2 مقعد بنظام التعليق الهوائي (اختياري)

مجهز بوظائف تعديل متعددة للأمام وللخلف ومسند لأسفل الظهر، ويقلل اهتزاز المُعدة المنتقل خلال العمل بطريقة فعالة.

كما أن المقعد مجهز بوظائف تدفئة للأخذ في الاعتبار بيئة العمل خلال الشتاء.

سهولة الصيانة

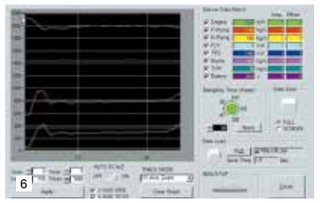

1 فلتر زيت المحرك

يوفر فلتر زيت المحرك مستوى مرتفع من التنقية يُمكن من زيادة مدة تغيير الزيت بزيادة تبلغ 500 ساعة. يتميز بسهولة الوصول إليه ووضعه في موضعه لتجنب تلوث البيئة المحيطة.

2 سهولة الصيانة

تتميز الرادياتيرات المختلفة بسهولة الوصول إليها، مما يجعل تنظيفها أسهل. يتم الوصول لمختلف أجزاء المحرك من الأعلى من خلال الألواح الجانبية.

3 فلتر رجوع الزيت الهيدروليكي

أصبحت حماية النظام الهيدروليكي أكثر فاعلية باستخدام تكنولوجيا فلتر الألياف الزجاجية في فلتر رجوع الزيت الرئيسي. هذا يعني إخراج أكثر من 99.5% من الأجسام الغريبة، مما يزيد من فترة تغيير الزيت.

4 فلتر الهواء

يزيل فلتر الهواء المدفوع ذو السعة الكبيرة أكثر من 99% من الجسيمات المحمولة في الهواء، مما يقلل من خطر تلوث المحرك ويزيد من فترات التنظيف وتغيير الخراطيش.

5 فلتر عازل الماء عن الوقود

عازلة ماء ذات كفاءة عالية وسعة كبيرة تحمي المحرك بإزالة معظم الرطوبة من الوقود.

6 رصد بالحواسيب (نظام DMS)

تُمكن وظيفة الرصد بالحواسيب من الارتباط بنظام EPOSTM، مما يسمح بالتحقق من العديد من المعايير خلال الصيانة، مثل ضغط المضخة وسرعة دوران المحرك وما إلى ذلك ويُمكن تخزين تلك المعايير وطبعها لتحليلها لاحقًا.

7 التنظيف المسبق

تثبيت جهاز تنظيف مسبق من النوع الدوار (Donaldson Top Spin 5 بوصة). ومن ثم ترتفع كفاءة التنقية بنسبة 20%

8 مداخل مركزية للتشحيم لصيانة سهلة

جمعنا بين مداخل تشحيم ذراع الرفع الرئيسي وذراع الاستطالة من أجل تيسير الوصول إليها.

عمليات صيانة قصيرة على فترات طويلة تعزز توفر المُعدة في الموقع. طورت DOOSAN الحفار DX225LCA برؤية تحقق أعلى ربحية للمستخدم.

* يتم تضمين معلومات مواصفات الخيار في الصور الموجودة في هذه المادة وقد لا تكون هي نفسها المواصفات الفعلية.

خدمة التتبع والتحكم عن بعد (اختيارية)

الاتصالات السلكية واللاسلكية

تدفق البيانات من الماكينة إلى الويب

الوظائف

توفر خدمة التتبع والتحكم عن بعد من Doosan عدة وظائف لتعزيز الأداء الرائع

	الوظيفة	الحفار	لودر بعجلات	الشاحنات القلابة المفصلية
نظام GPS	·الموقع ·السياج الجغرافي (Geo-fence)	جميع الطرازات	جميع الطرازات	جميع الطرازات
تقارير البريد الإلكتروني	· تقارير يومية وأسبوعية وشهرية	جميع الطرازات	جميع الطرازات	جميع الطرازات
ساعات التشغيل	· إجمالي ساعات العمل · ساعات العمل حسب الوضع	جميع الطرازات الطبقة 4 فقط	جميع الطرازات الطبقة 4 فقط	جميع الطرازات
قطع الصيانة	· صيانة وقائية عن طريق دورة استبدال العناصر	جميع الطرازات	الطبقة 4 فقط	جميع الطرازات
إنذار/كود العطل	· كود العطل · تحذيرات المُعدة على لوحة العدادات	جميع الطرازات	الطبقة 4 فقط	جميع الطرازات
معلومات الوقود	· مستوى الوقود · استهلاك الوقود	جميع الطرازات الطبقة 4 فقط	الطبقة 4 فقط	جميع الطرازات
سعة التفريغ	· حمولة التفريغ · عدد دورات العمل	غير محدد	غير محدد	جميع الطرازات

مميزات خدمة التتبع والتحكم عن بعد

تدعم Doosan والموزع العملاء من أجل تعزيز كفاءة العمل بتوفير خدمات سريعة الاستجابة وفي الوقت المناسب

العميل

تحسين كفاءة العمل
· صيانة وقائية وفي الوقت اللازم
· تحسين مهارات المشغل عن طريق مقارنة أنماط العمل
· إدارة الأسطولة بطريقة أكثر فاعلية

الموزع

خدمة عملاء أفضل
· تقديم خدمة جودة أفضل
· الحفاظ على قيمة المُعدات
· فهم أفضل للاحتياجات السوقية

Doosan

استجابة لصوت العميل
· استخدام بيانات ميدانية تتعلق بالجودة
· تطبيق خصائص استخدامات العملاء لتطوير معدات جديدة

الشبكة العالمية لقطع الغيار

شبكة مراكز توزيع قطع الغيار (PDC) العالمية

توفر Doosan إمكانية توصيل عالمية سريعة ودقيقة لقطع غيار Doosan الأصلية عبر شبكتها لمراكز توزيع قطع الغيار العالمية (PDC).

الشبكة العالمية

تُعظم شبكة مراكز توزيع قطع الغيار العالمية (GPDC) من سرعتها في التوريد بضمان تخزين كل مركز من المراكز بقطع الغيار المهمة المطلوبة للأعمال في المنطقة. كما أن الشبكة تقلل من الوقت والتكاليف المطلوبة لتوصيل قطع الغيار وذلك بإقامة مراكز توزيع قطع الغاير بالقرب من كبرى الأسواق العالمية. تتواصل شبكة قطع غيار Doosan بالعملاء حسب توقيتهم المحلي، وتبقيهم بفتح أبوابها للعمل وتُسلم لهم قطع الغيار في أقرب وقت ممكن.

شبكة مراكز توزيع قطع الغيار العالمية

وضعنا مراكز توزيع قطع الغيار حسب المبين أدناه، بما يشمل المركز الأم في آنسان بكوريا
تشمل مراكز توزيع قطع الغيار التسع الأخرى واحدًا في الصين (يانتاي) وثلاثة في الولايات المتحدة (شيكاغو وأتلانتا وميامي) وواحدًا في البرازيل (أمريكانا) واثنين في أوروبا (المملكة المتحدة وألمانيا) وواحدًا في الشرق الأوسط (دبي) وواحدًا في آسيا (سنغافورة)

(اعتبارًا من أبريل 2019)

MPDC: المركز الأم لتوزيع قطع الغيار

PDC: مركز توزيع قطع الغيار

مميزات مركز توزيع قطع الغيار

- تخفيض تكلفة التوزيع
- أعلى سرعة لتوريد قطع الغيار
- أقصر مسافة/وقت لتوصيل قطع الغيار
- دعم خدمات في الوقت الحقيقي
- أدنى وقت للأعطال

الملحقات

غرّاف الإنشاءات الثقيلة، ويُسمى أيضًا غرّاف الأشغال الشاقة، هو غرّاف شائع الاستخدام في سوق معدات الإنشاءات ومُصمم بشكل رئيسي للاستخدام في الإنشاءات الثقيلة غير أنه يُمكن استخدامه أيضًا في استخدامات المحاجر والتعدين خفيف الكثافة.

غرّاف للأشغال العامة

ويُسمى أيضًا غرّاف الأشغال العامة ومُصمم للحفر وإعادة مناولة المواد الناعمة إلى المتوسطة، مثل المواد ذات خصائص التآكل المنخفضة مثل التربة العلوية والطمي والفحم.

غرّاف الأشغال الشاقة

ويُسمى أيضًا غرّاف الأشغال الشاقة وهو الغرّاف الأكثر استخدامًا في سوق معدات الإنشاءات ومُصمم بشكل رئيسي للاستخدام في الإنشاءات الثقيلة ولكنه يُستخدم أيضًا في تعدين المواد خفيفة الكثافة والمحاجر.

غرّاف الأشغال الشاقة الشديدة

ويسمى أيضًا غرّاف الأشغال الشاقة.
صممنا الغرّاف ليتم استخدامه في تعدين المواد عالية الكثافة والمحاجر باستخدام مواد عالية الصلابة وعالية في مقاومتها للتآكل. ويمكن استخدامه في أقسى الاستخدامات.

السن

سن خدمة عادية (GD)

موصى به للمعدة GP من Doosan وغرّاف الإنشاءات العامة. مناسب للماكينات التي تتراوح من 14 إلى 70 طن. ويُوصى به للإنشاءات العامة واستخدامات التحميل.

سن أشغال شاقة (HD)

أمثل تصميم لغرّاف الإنشاءات الثقيلة. مناسب للمعدات التي تتراوح بين 14 إلى 70 طن. يوصى به لمعظم الاستخدامات مثل الحفر وحفر الخنادق والتحميل واستخدامات المحاجر والتعدين متوسطة الكثافة.

سنة الأشغال الشاقة الشديدة (SD)

أمثل تصميم لغرّاف التعديل الشديد وغرّاف التعدين القاس. مناسب للماكينات التي تتراوح من 22 إلى 70 طن. يوصى به للاستخدامات القاسية للمحاجر والتعدين.

الغرّاف

غرّاف للأغراض العامة

غرّاف الأشغال الشاقة

غرّاف الأشغال الشاقة الشديدة

	السعة (SAE/PCSA)
غرّاف للأغراض العامة	0.39 / 0.51/ 0.81/0.92/1.05/1.17 m^3
غرّاف الأشغال الشاقة	0.92 / 1.08 / 1.24 m^3
غرّاف الأشغال الشاقة الشديدة	0.91 / 1.07 m^3

الهدم

الشاكوش الهيدروليكي

الطاحن الثابت

الكسّارة الدوارة

المعالج المتعدد

	الطراز	الوزن	قُطر الأداة	التردد
الشاكوش الهيدروليكي	HB20	1,862 kg	135 mm	400~800 BPM

	الطراز	الوزن	أقصى فتحة للفك	القوة عند الطرف
الطاحن الثابت	FP22	1,375 kg	732 mm	54 t
الكسّارة الدوارة	RP22	1,780 kg	732 mm	56 t
المعالج المتعدد C / D / P / S	MP22	2,040 / 2,050 / 2,210 / 1,880 kg	903 / 797 / 893 / 503 mm	68 / 70 / 64 / 80 t

C: فك التكسير
D: فك الهدم
P: فك السحق
S: فك القص

قابض المواد

قابض متعدد

قابض الحجارة

قابض الخشب

قابض تحميل الأخشاب

قابض برتقالي

		السعة	أقصى قوة إغلاق	أقصى فتحة للفك	الوزن	الطراز
قابض متعدد		MG22	1,423 kg	2,044 mm	0.75 m^3	5.7 t
قابض الحجارة		SG22	1,470 kg	2,300 mm	0.45 m^2	-
قابض الخشب	L / P	WG22	1,450 / 1,190 kg	2,300 mm	0.62 m^2	-
قابض تحميل الأخشاب	L / P	LG22	1,400 / 1,270 kg	2,095 / 2,225 mm	0.67 m^2	-
قابض برتقالي		OG22	1,300 kg	2,150 mm	0.50 m^3	-

تحريك التربة

غرافة صدفية

اللوح الضاغط

مفتت

	السعة	أقصى فتحة للفك	الوزن	الطراز
غرافة صدفية	CB22	1,440 kg	2.080 mm	0.80 m^3

	القوة الداف	اللوح الأساسي (عرض×طول)	الوزن	الطراز
اللوح الضاغط	PC22	1,094 kg	860 x 1,200 mm	11.2 t

	الارتفاع	الوزن	الطراز
مفتت	RP22	450 kg	1,278 mm

الربط

القارن (الموصّل) السريع

	الطراز	الوزن	قطر مسمار الغرّاف	نطاق العمل (من الطرف للطرف)
القارن (الموصّل) السريع	QC22	319 kg	80 mm	445 ~ 514 mm

المواصفات الفنية

المحرك

الطراز

Doosan DB58TIS
2 صمام لكل أسطوانة، وحاقنات رأسية، وتبريد بالماء، وشحن توربيني مع مبرد بيني هواء على هواء. مستويات الانبعاثات أقل بكثير عن القيم المطلوبة للمرحلة الثانية.

عدد الأسطوانات

6

قدرة دولاب الموازنة الاسمية

115 kW (154 HP) @ 1,900rpm (SAE J1995, gross)
110 kW (148 HP) @ 1,900rpm (SAE J1349, net)

أقصى عزم دوران

61.5 kgf.m (603 Nm) at 1,400 rpm

إزاحة المكبس

5,785 سم مكعب (353 بوصة مكعبة)

القطر × الشوط

102 mm x 118 mm (4.0” x 4.6”)

بادئ التشغيل

24 V / 4.5 kW

البطاريات

2 x 12 V / 100 Ah

فلتر الهواء

مزدوج العنصر بتفريغ تلقائي للغبار.

الأسطوانات الهيدروليكية

أذرع المكبس وجسم الأسطوانات مصنوعة من الفولاذ عالي الصلابة.
يتم تجهيز جميع الاسطوانات بآلية لامتصاص الصدمات لضمان تشغيل خال من الصدمات وإطالة عمر المكبس.

الأسطوانات	الكمية	التجويف ×قطر الذراع × الشوط
ذراع الرفع	2	125 x 85 x 1,263 mm
ذراع الاستطالة	1	140 x 100 x 1,443 mm
الغرّاف	1	120 x 80 x 1,060 mm

نظام هيدروليكي

يمثل EPOSTM (نظام تحسين القدرة الكهربائية) قلب النظام. يُمكّن من تحسين كفاءة النظام في جميع الظروف التشغيلية ويقلل من استهلاك الوقود.

- النظام الهيدروليكي يسمح بالتشغيل المستقل أو الجماعي.
- سرعتا انتقال توفران إما زيادة عزم الدوران أو التعقب السريع.
- نظام مضخة بالاستشعار المتداخل لوفورات الوقود.
- نظام تباطؤ آلي.
- وضعان للتشغيل، ووضعان للطاقة.
- زر تحكم في التدفق في دوائر المعدات المساعدة.
- تحكم في طاقة المضخة بمساعدة الحاسوب.

المضخات الأساسية

2 مضخة مكبس محورية بإزاحة متغيرة
أقصى تدفق: 2 × 206.5 لتر/دقيقة

المضخة التوجيهية

مضخة ترسية - أقسى تدفق: 28.5 لتر/دقيقة

الحد الأقصى لضغط النظام

ذراع الرفع/ذراع الاستطالة/الغرّاف:
الوضع العادي: 330 كجم تثاقلي/سم2
وضع القدرة: 350 كجم تثاقلي/سم2
الانتقال: 330 كجم تثاقلي/سم2
الدوران: 270 كجم تثاقلي/سم2

آلية الدوران

- محرك كباسات محوري مع ترس تخفيض كوكبي بمرحلتين يُستخدم للدوران.
- زيادة عزم دوران الدوران يقلل من وقت الدوران.
- ترس داخلي مصلب بالحث.
- ترس داخلي وترس بنيون مغموران في الزيت.
- مكبح الدوران للركن ينشط بنابض ويتحرر هيدروليكيًا.

سرعة الدوران: 0 إلى 11.0 دورة في الدقيقة

الوزن

ذراع الرفع الرئيسي 5,700 مم (18 قدم و8 بوصة) ذراع الاستطالة 2,900 مم (9 قدم و6 بوصة) الغرّاف 0.92 SAE/PCSA م^3 (1.20 ياردة مكعبة)

	عرض بلاطة الجنزير	الوزن التشغيلي	الضغط الأرضي (كجم تثاقلي/سم 2)
الجنزير ثلاثي الحواف	(Std) 600 mm (2’)	21,500 kg (47,399 lb)	0.45 kgf/cm^2
	700 mm (2’ 4”)	21,800 kg (48,060 lb)	0.40 kgf/cm^2
	800 mm (2’ 8”)	22,100 kg (48,721 lb)	0.35 kgf/cm^2
	900 mm (2’ 11”)	22,400 kg (49,383 lb)	0.31 kgf/cm^2

الهيكل السفلي

الشاسيه ذو بنية قوية للغاية، وجميع الهياكل الملحومة مصممة للحد من الإجهاد.
استخدمنا موادًا ذات جودة عالية لتحقيق المتانة.
الشاسيه الجانبي ملحوم ومثبت بقوة مع الهيكل السفلي.
بكرات الجنزير مشحمة طوال الوقت، فيما يتم تثبيت التروس الوسيطة والبكرات المسننة على سدادات عائمة.
بلاطات الجنزير مصنوعة من سبيكة مصلبة بالحث مع حواف مزدوجة.
مسامير توصيلية معالجة بالحرارة.
ضابط هيدروليكي للجنزير مع آلية شد لامتصاص الصدمات.

عدد البكرات وبلاطات الجنزير لكل جانب

البكرات العلوية: 1 (بلاطات الجنزير قياسية)
البكرات السفلية: 8
البلاطات الجنزير: 49
إجمالي طول الجنزير: 4,445 مم (14 قدم و7 بوصة)

الدفع

يدفع محرك بكباسات محورية مستقل كل جنزير من الجنازير من خلال علبة تروس تخفيضية كوكبية.
ذراعان مع دواسات التحكم يضمنان الانتقال السلس مع توفر ميزة الدوران المعاكس عند الحاجة.

سرعة الانتقال (سريع/بطيء)

5.5 / 3.0 كم/س (3.4/1.9 ميل/ساعة)

أقصى قوة للجر

11,500 / 21,800 كجم تثاقلي (25,353 / 48,061 رطل تثاقلي)

أقصى انحدار

35° (70%)

البيئة

تتوافق مستوى الضوضاء مع اللوائح البيئية (القيم الديناميكية).

ضمان مستوى الصوت

103 ديسبل (أ) (EC/2000/14)

مستوى صوت المقصورة

73 ديسبل (أ) (أيزو 6396)

سعات إعادة التعبئة

خزان الوقود

400 لتر (105.7 جالون أمريكي)

نظام التبريد (سعة المشعاع)

24 لتر (6.3 جالون أمريكي)

زيت المحرك

28.8 لتر (7.6 جالون أمريكي)

محرك الدوران

5 لترات (1.32 جالون أمريكي)

الدفع النهائي

(كل واحدة منها = جهاز الانتقال = محرك الانتقال + ترس تخفيض الانتقال)

2 × 4 لترات (2 × 1.06 جالون أمريكي)

الخزان الهيدروليكي

195 لتر (51.5 جالون أمريكي)

الغرّاف

					الجنزير	الجنزير القياسي			
					(نط) طاو/مولوك	4.1			5.3
					الجنزير الاطالب (مم)	600			
فارغ العون	(3م) السعة		(مم) العرض		(مجك) العرض	رتم 5.7 لوطت العارذ			SLR (رتم 8.5)
	SAE/PCSA	CECE	عطاق نودب	عطاق دوجوع		هلوط HD عارذ رتم 2.4	هلوط HD عارذ رتم 2.9	3.5 هلوط عارذ رتم	SLR (رتم 6.2)
GP	0,39	0,35	825	736	347	-	-	-	A
	0,51	0,47	768	722	549	A	A	A	X
	0,81	0,72	1.125	1.065	684	A	A	A	X
	0,92	0,81	1.233	1.173	724	A	A	A	X
	1,05	0,92	1.369	1.309	776	A	B	B	X
DC	0,54	0,46	1.800	-	358	-	-	-	C
H	0,92	0,83	1.050	1.096	867	A	A	B	-
	1,08	0,97	1.200	1.246	939	B	B	C	-
	1,24	1,11	1.350	1.396	1.011	C	C	D	-
S	0,91	0,82	1.050	1.094	1.078	A	B	C	-
	1,07	0,96	1.200	1.244	1.182	B	C	D	-
	(فارغ+ ةلوم الحمل) رامسمل لفق عم ةلوم حصى قرأ					3153	2898	2686	1312

استنادًا إلى شهادة أيزو 10567 وSAE J296، فإن طول ذراع الاستطالة دون كلابات التغيير السريع
A : مناسبة للمواد ذات الكثافة 2,100 كجم/م3 (3,500 رطل/ياردة مكعبة) أو أقل
B: مناسبة للمواد ذات الكثافة 1,800 كجم/م3 (3,000 رطل/ياردة مكعبة) أو أقل
C: مناسبة للمواد ذات الكثافة 1,500 كجم/م3 (2,500 رطل/ياردة مكعبة) أو أقل
D: مناسبة للمواد ذات الكثافة 1,200 كجم/م3 (2,000 رطل/ياردة مكعبة) أو أقل
X: غير موصى به

هذه التوصيات الخاصة بالغرّاف تعتمد على ثبات المُعدة اعتمادًا على حمولة الانقلاب مع كثافة معينة لمناولة المواد، ويجب اتباعها بصرامة.
ويُستحسن استخدام حجم أصغر للغرّاف عن الموصى به في ظروف العمل والاستخدامات القاسية لتجنب وقوع مخاطر على متانة المُعدة.

الأبعاد

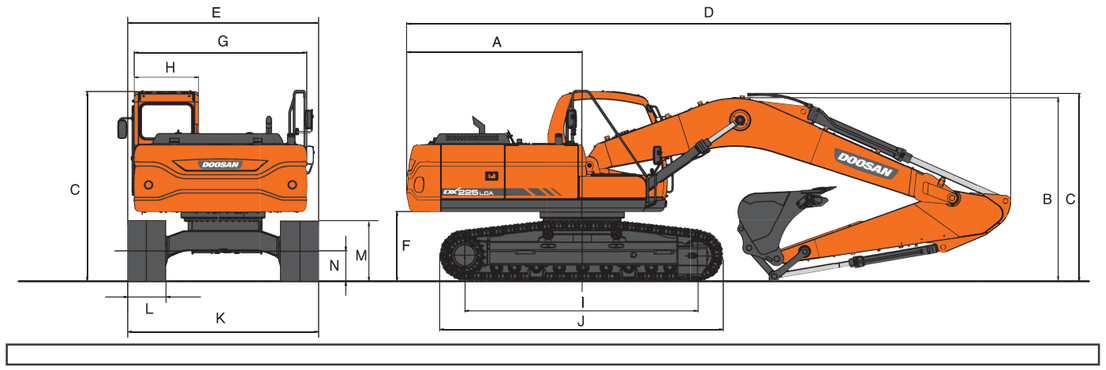

الأبعاد

ذراع الرفع الرئيسي 5,700 مم (18 قدم و8 بوصة) ذراع الاستطالة 2,900 مم (9 قدم و6 بوصة) بلاطة الجنزير 600 مم (2 قدم) - قياسي

نوع ذراع الرفع		5,700m		8,500mm
نوع ذراع الاستطالة	2,400mm	(Std.) 2,900mm	3,500mm	6,200mm
نوع الغرّاف (SAE/PCSA)	1.05m³	(Std.) 0.92m³	0,81m³	0,39m³ ditch
A نصف قطر الدوران الخلفي	2,840mm	2,840mm	2,840mm	2,840mm
B ارتفاع الشحن (الذراع)	2,860mm	2,960mm	3,209mm	3,306mm
C ارتفاع الشحن (الخرطوم)	3,125mm	3,005mm	3,394mm	3,382mm
D طول الشحن	9,545mm	9,505mm	9,530mm	12,330mm
E عرض الشحن	2,990mm	2,990mm	2,990mm	2,990mm
F ارتفاع الوزن المعاكس عن الأرض	*1066mm	*1066mm	*1066mm	*1066mm
G عرض البيت	2,710mm	2,710mm	2,710mm	2,710mm
H عرض الكابينة	1,010mm	1,010mm	1,010mm	1,010mm
I مسافة المحمل الوالج	3,650mm	3,650mm	3,650mm	3,650mm
J طول الجنزير	4,446mm	4,446mm	4,446mm	4,446mm
K الهيكل السفلي	2,990mm	2,990mm	2,990mm	2,990mm
L عرض بلاطة الجنزير	600mm	600mm	600mm	600mm
M ارتفاع الجنزير	*883mm	*883mm	*883mm	*883mm
N ارتفاع المعدة عن الأرض	*450.5mm	*450.5mm	*450.5mm	*450,5mm

قوة الحفر (أيزو)

الغرّاف (SAE/PCSA)	0.51m³	0.81m³	(Std) 0.92m³	1.05m³	1.28m³	0.54m³ ditch
	15,200kgf	15,200kgf	15,200kgf	15,200kgf	15,200kgf	15,200 kgf
قوة الحفر	149,2kN	149,2kN	149,2kN	149,2kN	149,2kN	149,2 kN
	33,510lbf	33,510lbf	33,510lbf	33,510lbf	33,510lbf	33,510 lbf

ذراع الاستطالة	2,400mm	(Std) 2,900mm	3,500mm	6,200mm
	10.9ton	12.6ton	9.7ton	6.0ton
قوة الحفر	107kN	123kN	95kN	59kN
	24,024lbf	27,770lbf	21,379lbf	13,224lbf

عند تعزيز القدرة (أيزو)

نطاقات العمل

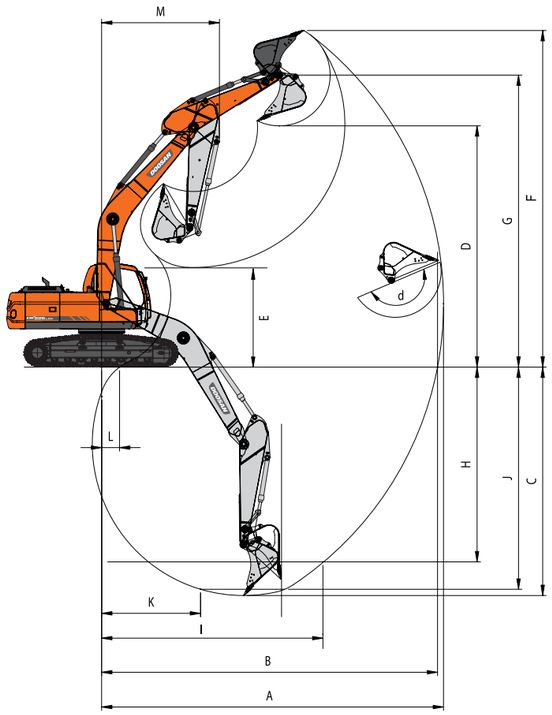

نطاق العمل

طول ذراع الرفع		5,700mm		8,500mm
نوع ذراع الاستطالة	2,400mm	(Std.) 2,900mm	3,500mm	6,200mm
نوع الغرّاف (SAE/PCSA)	1.05 m³	(Std.) 0.92m³	0.81m³	0.39m³ ditch
A أقصى وصول للحفر	9,475mm	9,895mm	10,395mm	15,365mm
B أقصى وصول للحفر على مستوى الأرض	9,295mm	9,705mm	10,230mm	15,255mm
C أقصى عمق للحفر	6,115mm	6,620mm	7,220mm	11,650mm
D أقصى ارتفاع للتفريغ	6,665mm	6,805mm	6,950mm	11,660mm
E أدنى ارتفاع للتفريغ	2,975mm	2,465mm	1,860mm	2,015mm
F أقصى ارتفاع للحفر	9,435mm	9,540mm	9,640mm	13,045mm
G أقصى ارتفاع لمسمار الغرّاف	8,125mm	8,270mm	8,405mm	12,050mm
H أقصى عمق للجدار العمودي	4480mm	4,765mm	5,105mm	8,385mm
I أقصى نصف قطر عمودي	7,025mm	7,335mm	7,705mm	11,440mm
J أقصى عمق للحفر (مستوى 8 أقدام)	5,910mm	6,435mm	7,050mm	11,560mm
K أدنى خط 8 أقدام لنصف القطر	2,865mm	2,850mm	2,820mm	4,840mm
L أدنى وصول للحفر	1,762mm	599mm	-160mm	593mm
M أدنى نصف قطر للدوران	3,575mm	3,570mm	3,615mm	4,970mm
d, زاوية الغرّاف (حفر)	177°	177°	177°	171°

سعة الرفع

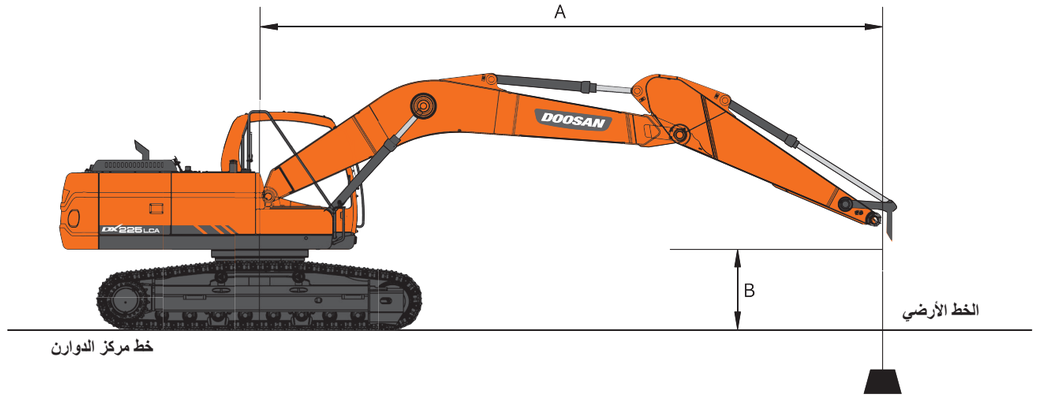

الإعدادات القياسية

المقياس

ذراع الرفع الرئيسي 8,700 مم (أشغال شاقة) ذراع الاستطالة:2,900 مم (أشغال شاقة) بدون مداس الغرّاف: 600 مم الوحدة: 1,000kg

A(m) / B(m)	1.5		3		4.5		6		7.5		أقصى وصول		A(m)
7.5							4.88 *	4.88 *			4.25 *	4.25 *	6.20
6							5.18	5.33 *			3.68	3.96 *	7.31
4.5					3.48	5.37	5.01	5.84 *			3.11	3.90 *	7.99
3					3.37	5.25	4.74	6.65 *	7.29	8.55 *	2.83	4.00 *	8.35
1.5					3.25	5.11	4.48	7.18	6.75	10.15 *	2.72	4.27 *	8.42
0			6.10 *	6.10 *	3.15	5.01	4.3	6.97	6.46	10.91 *	2.77	4.39	8.22
-1.5	6.66 *	6.66 *	10.55 *	10.55 *	3.13	4.99	4.23	6.89	6.38	10.81 *	3.01	4.78	7.73
-3	11.36 *	11.36 *	12.98	13.75 *			4.28	6.94	6.46	9.87 *	3.58	5.71	6.88
-4.5			10.46 *	10.46 *					6.7	7.64 *	5.06	5.83 *	5.50

قدم الوحدة: 1,000lb

A(ft) / B(ft)	5'		10'		15'		20'		25'		أقصى وصول		A(ft)
25							10.77 *	10.77 *			9.38 *	9.38 *	20.34
20							11.43	11.74 *			8.12	8.73 *	23.98
15							11.04	12.88 *	7.67	11.83	6.86	8.60 *	26.21
10							10.46	14.66 *	7.43	11.57	6.24	8.83 *	27.38
5							9.89	15.82	7.15	11.27	6	9.42 *	27.63
0			13.46 *	13.46 *	14.23	24.06 *	9.49	15.37	6.95	11.05	6.12	9.68	26.98
-5	14.68 *	14.68 *	23.25 *	23.25 *	14.06	23.84 *	9.33	15.19	6.9	10.99	6.64	10.55	25.36
-10	25.05 *	25.05 *	28.61	30.32 *	14.23	21.77 *	9.43	15.31			7.9	12.6	22.57
-15			23.07 *	23.07 *	14.78	16.84 *					11.16	12.85 *	18.05

1. نقطة التحميل هي طرف ذراع الاستطالة.
2. السعات المعلمة بعلامة النجمة (*) مقيدة بالسعات الهيدروليكية.
3. سعات الرفع المبينة لا تتجاوز 75% من أدنى حد لحمولات الإقلاب أو 87% من السعات الهيدروليكية.
4. الوضع الأقل استقرارًا على الجانب.
5. تنطبق سعات الرفع على المُعدة كما تم صنعها في الأصل وكما تم تجهيزها في الوضع العادي من جانب الجهة المصنعة.
6. تبلغ الكتلة الإجمالية للمُعدة 19754 كجم وتشمل هذه الكتلة ذراع الرفع الرئيسي 5.7 م وذراع الاستطالة 2.9 م، وثقل موازن 3815 كجم، وجميع السوائل التشغيلية ومشغل بوزن 75 كجم.
(يبلغ إجمالي كتلة المُعدة 43549.6684 رطل وتشمل هذه الكتلة ذراع تمدي 18 قدم و8 بوصة وذراع تشغيلي 9 قدم و6 بوصة وثقل موازن 8410.549 رطل، وجميع السوائل التشغيلية ومشغل بوزن 165.345 رطل.)
7. تتوافق جميع سعات الرفع مع مواصفات أيزو 10567.

: المعايرة على المقدمة

: المعايرة على الجانب أو 360 درجة

الخيار 1

المقياس

ذراع الرفع الرئيسي 8,700 مم (أشغال شاقة) ذراع الاستطالة: 2,900 مم (أشغال شاقة) بدون مداس الغرّاف: 800 مم الوحدة: 1,000kg

A(m) / B(m)	1.5		3		4.5		6		7.5		أقصى وصول		A(m)
7.5							4.88 *	4.88 *			4.25 *	4.25 *	6.20
6							5.31	5.33 *			3.78	3.96 *	7.31
4.5					7.47	8.55 *	5.13	5.84 *	3.57	5.39 *	3.2	3.90 *	7.99
3					6.92	10.15 *	4.86	6.65 *	3.46	5.39	2.91	4.00 *	8.35
1.5					6.63	10.91 *	4.61	7.37	3.34	5.25	2.8	4.27 *	8.42
0			6.10 *	6.10 *	6.56	10.81 *	4.43	7.17	3.25	5.15	2.86	4.52	8.22
-1.5	6.66 *	6.66 *	10.55 *	10.55 *	6.63	9.87 *	4.35	7.09	3.22	5.13	3.1	4.92	7.73
-3	11.36 *	11.36 *	12.98	13.75 *			4.4	7.14			3.69	5.88	6.88
-4.5			10.46 *	10.46 *	6.88	7.64 *					5.2	5.83 *	5.50

قدم الوحدة: 1,000lb

A(ft) / B(ft)	5'		10'		15'		20'		25'		أقصى وصول		A(ft)
25							10.77 *	10.77 *			9.38 *	9.38 *	20.34
20							11.7	11.74 *			8.32	8.73 *	23.98
15							11.3	12.88 *	7.88	11.89 *	7.05	8.60 *	26.21
10					16.46	18.86 *	10.72	14.66 *	7.63	11.88	6.42	8.83 *	27.38
5					15.26	22.38 *	10.15	16.25	7.36	11.58	6.18	9.42 *	27.63
0			13.46 *	13.46 *	14.62	24.06 *	9.76	15.8	7.15	11.36	6.3	9.96	26.98
-5	14.68 *	14.68 *	23.25 *	23.25 *	14.46	23.84 *	9.6	15.62	7.1	11.31	6.84	10.85	25.36
-10	25.05 *	25.05 *	28.61	30.32 *	14.62	21.77 *	9.7	15.74			8.13	12.96	22.57
-15			23.07 *	23.07 *	15.17	16.84 *					11.45	12.85 *	18.05

الخيار 2

المقياس

ذراع الرفع الرئيسي 8,700 مم (أشغال شاقة) ذراع الاستطالة: 2,400 مم (أشغال شاقة) بدون مداس الغرّاف: 600 مم الوحدة: 1,000kg

A(m) / B(m)	3		4.5		6		7.5		أقصى وصول		A(m)
7.5									5.68	5.89 *	5.61
6					5.11	5.85 *			4.09	5.38 *	6.82
4.5			7.49 *	7.49 *	4.95	6.29 *	3.44	5.32	3.4	5.25 *	7.54
3			7.15	9.23 *	4.7	7.04 *	3.36	5.23	3.08	4.79	7.92
1.5			6.68	10.61 *	4.47	7.16	3.26	5.12	2.96	4.65	8.00
0	10.42 *	10.42 *	6.48	11.05 *	4.33	7	3.2	5.05	3.04	4.79	7.79
-1.5	12.58 *	12.58 *	6.46	10.65 *	4.3	6.96			3.35	5.29	7.27
-3			6.59	9.37 *	4.39	6.87 *			4.09	6.21 *	6.35
-4.5			6.32 *	6.32 *					5.61 *	5.61 *	4.82

قدم الوحدة: 1,000lb

A(ft) / B(ft)	10		15		20		25		أقصى وصول		A(ft)
25									12.52	12.98 *	18.40
20					11.25	12.89 *			9.01	11.86 *	22.38
15			16.50 *	16.50 *	10.9	13.87 *	7.59	11.72	7.51	11.58 *	24.75
10			15.76	20.35 *	10.37	15.52 *	7.41	11.53	6.79	10.57	25.99
5			14.73	23.40 *	9.86	15.78	7.19	11.29	6.54	10.25	26.25
0	22.96 *	22.96 *	14.28	24.37 *	9.55	15.42	7.04	11.13	6.7	10.55	25.56
-5	27.73 *	27.73 *	14.25	23.48 *	9.47	15.34			7.38	11.67	23.84
-10			14.52	20.67 *	9.69	15.14 *			9.03	13.69 *	20.84
-15			13.92 *	13.92 *					12.36 *	12.36 *	15.82

سعة الرفع

الاختيار 3

المقياس

ذراع الرفع 8,700 مم (أشغال شاقة) الذراع الاستطالة التشغيلي: 2,400 مم (أشغال شاقة) بدون مداس الغرّاف: 800 مم

الوحدة: 1,000kg

A(m) / B(m)	3		4.5		6		7.5		أقصى وصول	
7.5									5.81	5.89 *
6					5.23	5.85 *			4.19	5.38 *
4.5			7.49 *	7.49 *	5.07	6.29 *	3.53	5.46	3.5	5.25 *
3			7.33	9.23 *	4.82	7.04 *	3.45	5.38	3.16	4.93
1.5			6.86	10.61 *	4.6	7.35	3.35	5.26	3.05	4.78
0	10.42 *	10.42 *	6.66	11.05 *	4.45	7.19	3.29	5.19	3.13	4.92
-1.5	12.58 *	12.58 *	6.64	10.65 *	4.42	7.15			3.44	5.44
-3			6.77	9.37 *	4.52	6.87 *			4.21	6.21 *
-4.5			6.32 *	6.32 *					5.61 *	5.61 *

قدم

الوحدة: 1,000lb

A(ft) / B(ft)	10’		15’		20’		25’		أقصى وصول	
25									12.82	12.98 *
20					11.52	12.89 *			9.24	11.86 *
15			16.50 *	16.50 *	11.17	13.87 *	7.79	12.04	7.71	11.58 *
10			16.16	20.35 *	10.64	15.52 *	7.61	11.85	6.97	10.86
5			15.12	23.40 *	10.13	16.21	7.39	11.61	6.72	10.54
0	22.96 *	22.96 *	14.68	24.37 *	9.82	15.85	7.25	11.45	6.89	10.86
-5	27.73 *	27.73 *	14.64	23.48 *	9.74	15.77			7.59	12
-10			14.91	20.67 *	9.96	15.14 *			9.28	13.69 *
-15			13.92 *	13.92 *					12.36 *	12.36 *

الاختيار 4

المقياس

ذراع الرفع الرئيسي 8,700 مم (أشغال شاقة) ذراع الاستطالة: 3,500 مم (أشغال شاقة) بدون مداس الغرّاف: 800 مم

الوحدة: 1,000kg

A(m) / B(m)	1.5		3		4.5		6		7.5		أقصى وصول	
7.5											3.59 *	3.59 *
6									3.64	4.32 *	3.32	3.40 *
4.5							5.13	5.34 *	3.57	5.00 *	2.86	3.37 *
3			11.73 *	11.73 *	7.52	7.77 *	4.86	6.21 *	3.44	5.32	2.62	3.47 *
1.5					6.92	9.58 *	4.57	7.13 *	3.3	5.16	2.52	3.70 *
0			7.36 *	7.36 *	6.54	10.71 *	4.35	7.02	3.18	5.03	2.55	4.03
-1.5	6.49 *	6.49 *	10.34 *	10.34 *	6.39	10.95	4.24	6.89	3.12	4.97	2.73	4.33
-3			12.48	14.91 *	6.4	10.40 *	4.23	6.89			3.16	5.01
-4.5	14.79 *	14.79 *	12.32 *	12.32 *	6.57	8.79 *	4.37	6.29 *			4.15	5.87 *

قدم

الوحدة: 1,000lb

A(ft) / B(ft)	5’		10’		15’		20’		25’		أقصى وصول	
25											7.92 *	7.92 *
20									8.03	9.53 *	7.32	7.50 *
15							11.31	11.77 *	7.88	11.03 *	6.31	7.44 *
10			25.85 *	25.85 *	16.59	17.12 *	10.71	13.69 *	7.59	11.73	5.78	7.65 *
5					15.26	21.13 *	10.08	15.71 *	7.27	11.38	5.56	8.15 *
0			16.24 *	16.24 *	14.42	23.60 *	9.6	15.48	7.01	11.09	5.63	8.88
-5	14.32 *	14.32 *	22.81 *	22.81 *	14.08	24.14	9.34	15.2	6.87	10.95	6.03	9.54
-10	22.24 *	22.24 *	27.52	32.88 *	14.11	22.93 *	9.34	15.19			6.96	11.06
-15	32.61 *	32.61 *	27.15 *	27.15 *	14.48	19.38 *	9.64	13.88 *			9.15	12.93 *

الاختيار 5

المقياس

ذراع الرفع الرئيسي 8,700 مم (أشغال شاقة) ذراع الاستطالة: 3,500 مم (أشغال شاقة) بدون مداس الغرّاف: 800 مم

الوحدة: 1,000kg

A(m) / B(m)	1.5		3		4.5		6		7.5		أقصى وصول	
7.5											3.59 *	3.59 *
6									3.74	4.32 *	3.40 *	3.40 *
4.5							5.25	5.34 *	3.66	5.00 *	2.94	3.37 *
3			11.73 *	11.73 *	7.7	7.77 *	4.98	6.21 *	3.53	5.42 *	2.7	3.47 *
1.5					7.1	9.58 *	4.69	7.13 *	3.39	5.31	2.6	3.70 *
0			7.36 *	7.36 *	6.72	10.71 *	4.47	7.22	3.27	5.18	2.63	4.10 *
-1.5	6.49 *	6.49 *	10.34 *	10.34 *	6.56	10.97 *	4.36	7.09	3.21	5.11	2.82	4.45
-3	10.09 *	10.09 *	12.82	14.91 *	6.58	10.40 *	4.36	7.08			3.25	5.16
-4.5	14.79 *	14.79 *	12.32 *	12.32 *	6.75	8.79 *	4.49	6.29 *			4.27	5.87 *

قدم

الوحدة: 1,000lb

A(ft) / B(ft)	5’		10’		15’		20’		25’		أقصى وصول	
25											7.92 *	7.92 *
20									8.15 *	9.53 *	7.50 *	7.50 *
15							11.58 *	11.77 *	8.08	11.03 *	6.48	7.44 *
10			25.85 *	25.85 *	16.98	17.12 *	10.97	13.69 *	7.79	11.95 *	5.94	7.65 *
5					15.65	21.13 *	10.35	15.71 *	7.47	11.7	5.73	8.15 *
0			16.24 *	16.24 *	14.81	23.60 *	9.86	15.91	7.21	11.41	5.8	9.04 *
-5	14.32 *	14.32 *	22.81 *	22.81 *	14.47	24.18 *	9.61	15.63	7.08	11.27	6.21	9.82
-10	22.24 *	22.24 *	28.25	32.88 *	14.5	22.93 *	9.6	15.62			7.17	11.37
-15	32.61 *	32.61 *	27.15 *	27.15 *	14.87	19.38 *	9.91	13.88 *			9.41	12.93 *

سعة الرفع

الاختيار 6

المقياس

ذراع الرفع الرئيسي 8,500 مم (أشغال شاقة) ذراع الاستطالة: 6,200 مم (أشغال شاقة) بدون مداس الغرّاف: 600 مم الوحدة: 1,000kg

أقصى وصول			13.5		12		10.5		9		7.5		6		4.5		3		1.5		A(m) / B(m)
A(m)																					
9.79	0.97 *	0.97 *																			12
11.16	0.88 *	0.88 *					1.52 *	1.52 *													10.5
12.18	0.83 *	0.83 *			1.06 *	1.06 *	2.10 *	2.10 *													9
12.95	0.81 *	0.81 *			1.78 *	1.78 *	2.44 *	2.44 *													7.5
13.52	0.80 *	0.80 *	0.82 *	0.82 *	1.92	2.22 *	2.49	2.58 *													6
13.89	0.81 *	0.81 *	1.38 *	1.38 *	1.85	2.61 *	2.38	2.78 *	3.00 *	3.00 *											4.5
14.10	0.84 *	0.84 *	1.4	1.71 *	1.77	2.78 *	2.25	3.01 *	2.9	3.35 *	3.84	3.86 *	4.70 *	4.70 *	6.28 *	6.28 *	9.61 *	9.61 *			3
14.14	0.88 *	0.88 *	1.35	1.90 *	1.68	2.71	2.11	3.26 *	2.69	3.72 *	3.52	4.43 *	4.8	5.63 *	7.07	7.97 *					1.5
14.03	0.95 *	0.95 *	1.3	1.89 *	1.6	2.62	1.99	3.21	2.51	4.02	3.24	4.92 *	4.36	6.36 *	6.37	7.35 *	3.71 *	3.71 *			0
13.74	1.04 *	1.04 *	1.27	1.56 *	1.54	2.56	1.89	3.11	2.37	3.87	3.04	5	4.09	6.82 *	6.05	7.09 *	4.48 *	4.48 *	3.56 *	3.56 *	-1.5
13.29	1.18 *	1.18 *			1.5	2.52	1.83	3.04	2.27	3.77	2.92	4.87	3.95	6.73	5.94	7.73 *	5.46 *	5.46 *	4.54 *	4.54 *	-3
12.64	1.37 *	1.37 *			1.49	2.51	1.8	3.01	2.23	3.72	2.87	4.82	3.91	6.69	5.96	8.84 *	6.57 *	6.57 *	5.55 *	5.55 *	-4.5
11.75	1.58	1.67 *					1.82	3.03	2.24	3.73	2.88	4.83	3.95	6.66 *	6.07	8.75 *	7.85 *	7.85 *	6.64 *	6.64 *	-6
10.58	1.89	2.20 *					1.9	2.57 *	2.31	3.81	2.96	4.86 *	4.06	6.08 *	6.26	7.85 *	9.36 *	9.36 *	7.85 *	7.85 *	-7.5
9.02	2.46	3.05 *							2.47	3.07 *	3.12	4.04 *	4.26	5.09 *	6.49 *	6.49 *	8.73 *	8.73 *			-9

قدم الوحدة: 1,000lb

أقصى وصول			45’		40’		35’		30’		25’		20’		15’		10’		5’		A(ft) / B(ft)
A(ft)																					
32.12	2.13 *	2.13 *																			40
36.61	1.94 *	1.94 *					3.34 *	3.34 *													35
39.96	1.83 *	1.83 *			2.33 *	2.33 *	4.62 *	4.62 *													30
42.49	1.78 *	1.78 *			3.92 *	3.92 *	5.38 *	5.38 *													25
44.35	1.77 *	1.77 *	1.81 *	1.81 *	4.24	4.90 *	5.49	5.69 *													20
45.58	1.79 *	1.79 *	3.04 *	3.04 *	4.08	5.74 *	5.24	6.13 *	6.60 *	6.60 *											15
46.25	1.85 *	1.85 *	3.09	3.78 *	3.9	6.12 *	4.95	6.64 *	6.38	7.39 *	8.47	8.52 *	10.37 *	10.37 *	13.85 *	13.85 *	21.20 *	21.20 *			10
46.40	1.95 *	1.95 *	2.98	4.18 *	3.71	5.97	4.65	7.18 *	5.93	8.20 *	7.75	9.76 *	10.58	12.40 *	15.58	17.57 *					5
46.02	2.09 *	2.09 *	2.87	4.17 *	3.53	5.78	4.39	7.08	5.53	8.87	7.14	10.84 *	9.62	14.02 *	14.05	16.21 *	8.17 *	8.17 *			0
45.08	2.30 *	2.30 *	2.8	3.44 *	3.39	5.64	4.17	6.85	5.22	8.53	6.7	11.03	9.01	15.03 *	13.34	15.64 *	9.88 *	9.88 *	7.86 *	7.86 *	-5
43.59	2.59 *	2.59 *			3.31	5.55	4.03	6.7	5.01	8.31	6.43	10.74	8.71	14.85	13.1	17.05 *	12.03 *	12.03 *	10.00 *	10.00 *	-10
41.46	3.02 *	3.02 *			3.29	5.53	3.97	6.63	4.92	8.21	6.32	10.62	8.62	14.75	13.14	19.48 *	14.48 *	14.48 *	12.23 *	12.23 *	-15
38.57	3.48	3.69 *					4.01	6.68	4.94	8.23	6.35	10.65	8.71	14.68 *	13.37	19.29 *	17.30 *	17.30 *	14.64 *	14.64 *	-20
34.72	4.16	4.86 *					4.19	5.67 *	5.09	8.39	6.52	10.72 *	8.95	13.40 *	13.8	17.32 *	20.64 *	20.64 *	17.31 *	17.31 *	-25
29.59	5.43	6.72 *							5.44	6.77 *	6.87	8.90 *	9.39	11.23 *	14.31 *	14.31 *	19.24 *	19.24 *			-30

الاختيار 7

المقياس

ذراع الرفع الرئيسي 8,500 مم (أشغال شاقة) ذراع الاستطالة: 6,200 مم (أشغال شاقة) بدون مداس الغرّاف: 800 مم الوحدة: 1,000kg

أقصى وصول			13.5		12		10.5		9		7.5		6		4.5		3		1.5		A(m) / B(m)
A(m)																					
9.79	0.97 *	0.97 *																			12
11.16	0.88 *	0.88 *					1.52 *	1.52 *													10.5
12.18	0.83 *	0.83 *			1.06 *	1.06 *	2.10 *	2.10 *													9
12.95	0.81 *	0.81 *			1.78 *	1.78 *	2.44 *	2.44 *													7.5
13.52	0.80 *	0.80 *	0.82 *	0.82 *	1.98	2.22 *	2.55	2.58 *													6
13.89	0.81 *	0.81 *	1.38 *	1.38 *	1.91	2.61 *	2.44	2.78 *	3.00 *	3.00 *											4.5
14.10	0.84 *	0.84 *	1.45	1.71 *	1.82	2.78 *	2.31	3.01 *	2.97	3.35 *	3.86 *	3.86 *	4.70 *	4.70 *	6.28 *	6.28 *	9.61 *	9.61 *			3
14.14	0.88 *	0.88 *	1.4	1.90 *	1.74	2.79	2.17	3.26 *	2.76	3.72 *	3.61	4.43 *	4.92	5.63 *	7.24	7.97 *					1.5
14.03	0.95 *	0.95 *	1.35	1.89 *	1.66	2.7	2.05	3.3	2.58	4.05 *	3.33	4.92 *	4.48	6.36 *	6.55	7.35 *	3.71 *	3.71 *			0
13.74	1.04 *	1.04 *	1.32	1.56 *	1.59	2.64	1.95	3.2	2.44	3.98	3.13	5.15	4.21	6.82 *	6.23	7.09 *	4.48 *	4.48 *	3.56 *	3.56 *	-1.5
13.29	1.18 *	1.18 *			1.55	2.6	1.89	3.13	2.35	3.88	3.01	5.01	4.07	6.93	6.12	7.73 *	5.46 *	5.46 *	4.54 *	4.54 *	-3
12.64	1.37 *	1.37 *			1.55	2.59	1.86	3.1	2.3	3.84	2.96	4.96	4.03	6.89	6.14	8.84 *	6.57 *	6.57 *	5.55 *	5.55 *	-4.5
11.75	1.63	1.67 *					1.88	3.12	2.31	3.85	2.97	4.97	4.07	6.66 *	6.24	8.75 *	7.85 *	7.85 *	6.64 *	6.64 *	-6
10.58	1.95	2.20 *					1.96	2.57 *	2.38	3.92	3.05	4.86 *	4.18	6.08 *	6.44	7.85 *	9.36 *	9.36 *	7.85 *	7.85 *	-7.5
9.02	2.54	3.05 *							2.54	3.07 *	3.21	4.04 *	4.38	5.09 *	6.49 *	6.49 *	8.73 *	8.73 *			-9

قدم الوحدة: 1,000lb

أقصى وصول			45’		40’		35’		30’		25’		20’		15’		10’		5’		A(ft) / B(ft)
A(ft)																					
32.12	2.13 *	2.13 *																			40
36.61	1.94 *	1.94 *					3.34 *	3.34 *													35
39.96	1.83 *	1.83 *			2.33 *	2.33 *	4.62 *	4.62 *													30
42.49	1.78 *	1.78 *			3.92 *	3.92 *	5.38 *	5.38 *													25
44.35	1.77 *	1.77 *	1.81 *	1.81 *	4.35	4.90 *	5.63	5.69 *													20
45.58	1.79 *	1.79 *	3.04 *	3.04 *	4.2	5.74 *	5.38	6.13 *	6.60 *	6.60 *											15
46.25	1.85 *	1.85 *	3.19	3.78 *	4.02	6.12 *	5.09	6.64 *	6.55	7.39 *	8.52 *	8.52 *	10.37 *	10.37 *	13.85 *	13.85 *	21.20 *	21.20 *			10
46.40	1.95 *	1.95 *	3.08	4.18 *	3.83	6.15	4.79	7.18 *	6.09	8.20 *	7.96	9.76 *	10.84	12.40 *	15.97	17.57 *					5
46.02	2.09 *	2.09 *	2.98	4.17 *	3.65	5.96	4.52	7.29	5.69	8.92 *	7.35	10.84 *	9.89	14.02 *	14.44	16.21 *	8.17 *	8.17 *			0
45.08	2.30 *	2.30 *	2.9	3.44 *	3.51	5.81	4.31	7.06	5.38	8.78	6.9	11.35	9.28	15.03 *	13.73	15.64 *	9.88 *	9.88 *	7.86 *	7.86 *	-5
43.59	2.59 *	2.59 *			3.42	5.72	4.16	6.9	5.17	8.56	6.63	11.05	8.97	15.28	13.49	17.05 *	12.03 *	12.03 *	10.00 *	10.00 *	-10
41.46	3.02 *	3.02 *			3.41	5.71	4.1	6.84	5.08	8.46	6.52	10.93	8.89	15.18	13.53	19.48 *	14.48 *	14.48 *	12.23 *	12.23 *	-15
38.57	3.6	3.69 *					4.14	6.88	5.1	8.48	6.55	10.97	8.97	14.68 *	13.76	19.29 *	17.30 *	17.30 *	14.64 *	14.64 *	-20
34.72	4.29	4.86 *					4.33	5.67 *	5.25	8.64	6.72	10.72 *	9.22	13.40 *	14.19	17.32 *	20.64 *	20.64 *	17.31 *	17.31 *	-25
29.59	5.6	6.72 *							5.61	6.77 *	7.07	8.90 *	9.65	11.23 *	14.31 *	14.31 *	19.24 *	19.24 *			-25

الأساسية و الإختيارية

المواصفات الأساسية

ذراع الرفع الرئيسي وذراع الاستطالة

- 5.7 م ذراع رفع رئيسي (أشغال شاقة)
- 2.9 ذراع الاستطالة (أشغال شاقة)

المضخة الهيدروليكية

- تجديد سريان ذراع الرفع الرئيسي وذراع الاستطالة
- صمامات تثبيت لذراع الرفع الرئيسي وذراع الاستطالة
- صمامات منع ارتداد الدوران
- منافذ احتياطية (صمامات تحكم)
- معزز للقدرة بلمسة واحدة

المقصورة والأجزاء الداخلية

- مثبتات غطيان لزجة
- غطيان من نوع مثبط لجميع أنواع الأصوات والطقس
- مكيف هواء ومدفأة
- كرسي معلق قابل للتعديل مع مسند للراس ومسند للذراع قابل للتعديل
- زجاج أمامي قابل للسحب وزجاج أمامي سفلي قابل للإزالة
- إضاءة غرفة
- ممسحة زجاج بالتناوب
- حامل للأكواب
- صندوق تسخين وتبريد
- شاشة رصد ملونة LCD
- قرص تحكم E/G RPM
- راديو AM/FM وUSB (MP3)
- مفتاح تشغيل/إيقاف للراديو عن بعد
- مقبس طاقة 12 فولت/24 فولت
- منفذ اتصالات متسلسلة لواجهة حاسوب محمول
- ذراع تحكم مع 3 مفاتيح

السلامة

- درابزين يد ودرج كبير
- ألواح معدنية محدبة مضادة للانزلاق
- حزام أمان
- ذراع قفل سلامة للهيدروليك
- زجاج أمان
- مطرقة لهروب الطوارئ
- مرايا رؤية خلفية على اليمين واليسار
- غطاء لحماية البطارية
- كمنبه الانتقال

أخرى

- منظف هواء مزدوج العناصر
- فلتر عازل المياه من الوقود إضافي
- فلتر أولي من النوع الجاف
- فلتر وقود
- غربال أتربة للمشعاع / مبرد الزيت
- نظام حماية من الحرارة الزائدة للمحرك
- نظام حماية لإعادة تشغيل المحرك
- نظام تشخيص ذاتي
- بوق كهربائي
- مصابيح عمل من الهالوجين (1 مثبت بالهيكل، و2 مثبتين بذراع التمديد)
- معدل للجنزير الهيدروليكي
- حماية للجنزير
- رابط جنزير مشحمة ومسدودة
- فلتر تنفيس هواء لخزان الزيت الهيدروليكي
- مولد تيار متناوب (24V) 60A فولت، 50 أمبير)
- الجنزير الطويل والثابت

المواصفات الإختيارية

ربما تكون بعض المعدات الاختيارية قياسية في بعض الأسواق. وبعض هذه المعدات الخيارية قد لا تتوفر في بعض الأسواق. يجب عليك التحقق من موزع DOOSAN القريب منك حول توفر أو إطلاق تكييفات وفقًا لاحتياجات الاستخدامات

ذراع الرفع الرئيسي وذراع الاستطالة

- 5.7 م ذراع الرفع
- 8.5 م ذراع الرفع
- 2.4 م ذراع استطالة (أشغال شاقة)
- 2.9 م ذراع استطالة
- 3.5 م ذراع استطالة
- 6.2 م ذراع استطالة

السلامة

- صمام حماية من التمزق لخرطوم ذراع الرفع الرئيسي وذراع الاستطالة
- جهاز تحذير من الحمولة الزائدة
- حماية علوية/أمامية للمقصورة (أيزو 10262، ومقياس FOGS)
- منبه للانتقال والدوران
- دوارة
- مصباح خلفي للوحة الرقم

المقصورة والأجزاء الداخلية

- كرسي بنظام التعليق الهوائي
- حماية من المطر
- مثبت كرسي مرتفع
- بدال الكسّارة

مقصورة بنظام الحماية من الانقلاب/الحماية من الأجسام الساقطة

- واقي أمامي للمقصورة (واقي علوي وسفلي)
- غطاء صلب للسقف
- مرآة إضافية

أخرى

- خيارات توصيل الأنابيب
  - أنابيب للكسارة
  - أنابيب للشاكوش
  - أنابيب للموصلات السريعة
  - أنابيب للتدوير
- مداس 700 مم / 800 مم / 900 مم
- ممسحة سفلية
- مولد تيار متناوب 60 أمبير/80 أمبير
- مضخة تعبئة الوقود
- مصابيح أشغال
  - 4 أمامية / 2 خلفية على المقصورة
  - 2 أمامية على المقصورة
  - 1 على الثقل الموازن
- الثقل الموازن (3.8 أطنان / 5.3 أطنان)
- زيت هيدروليكي
  - الطقس البارد (VG32)
  - عادي (VG46)
  - الطقس الاستوائي (VG68)
- فلتر الشاكوش
- عازل الماء من الوقود مع سخان
- غطاء سفلي معزز للأشغال الشاقة
- جنزير قصير وثابت
- جنزير ثابت وللأشغال الشاقة

ما هي Doosan

يرجع تاريخ Doosan إلى 1896 وهي بذلك أقدم شركة في كوريا وتطورت بتطور شعبها. نمت الشركة سريعًا بفضل سمعتها في السنوات العشر الأخيرة. ولرؤيتها المركزة على الإنسان، ضربت Doosan في مشارق الأرض ومغاربها في التشييد والطاقة والمُعدات والبنية التحتية. وباعتبارها رائدًا عالميًا للبنية التحتية، تستمر Doosan في رؤيتها لتجعل المستقبل يدور حول الإنسان.

وباعتبارها الأولى في كوريا، قامت Doosan بتطوير ذاتي للحفارات في 1985 واستمرت في بناء معدات التشييد المتنوعة بما يشمل الحفارات واللوادر ذات العجل والشاحنات القلابة المفصلية لتنفيذ فلسفتها المرتكزة على الإنسان. أصبحت Doosan رائدًا عالميًا في مجال معدات الإنشاءات الثقيلة حيث أقامت خط مبيعات وخط انتاج وخط توزيع عالميين.
بالإضافة إلى قواعدها الانتاجية الكبيرة في كوريا والصين والولايات المتحدة وبلجيكا والتشيك، تتمتع Doosan بامتلاكها لشبكة تشمل 1400 موزعًا كما أن Doosan تقدم منتجات يمكن الاعتماد عليها وحلولًا موثوقة من أجل تحقيق الاستقرار لأعمال دون تعريضها لأي خطر.

DIPBA-01-2001

Doosan Infracore Co., Ltd
489 (Hwasu-dong), Injung-ro, Dong-Gu,
Incheon, Corea (22502)
https://global.doosanequipment.com

Copyright 2020. Doosan Infracore.

المواد والمواصفات الموجودة في الكتالوج عرضة للتغيير دون إشعار